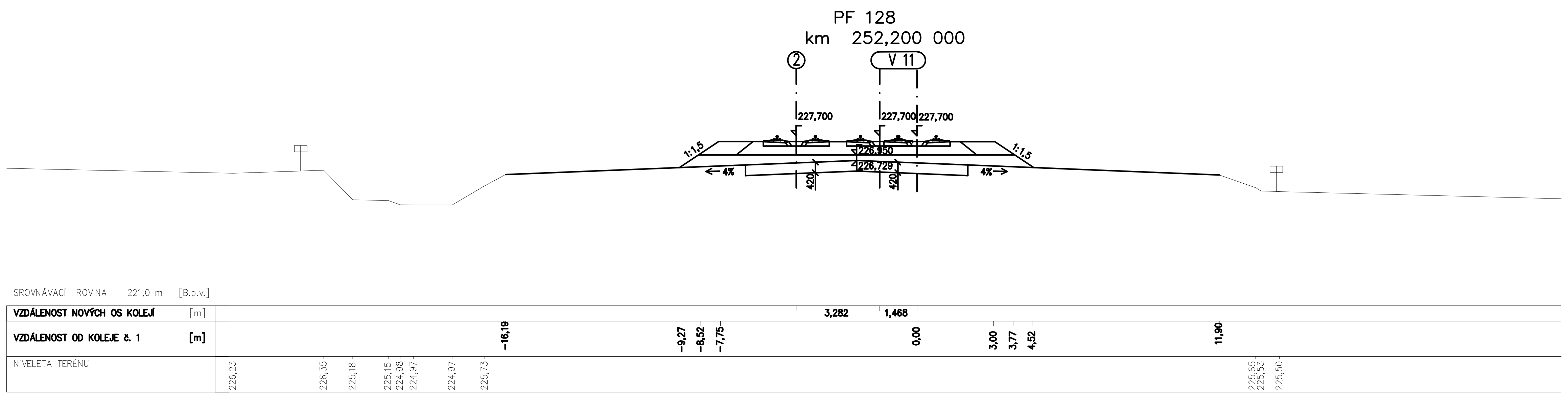

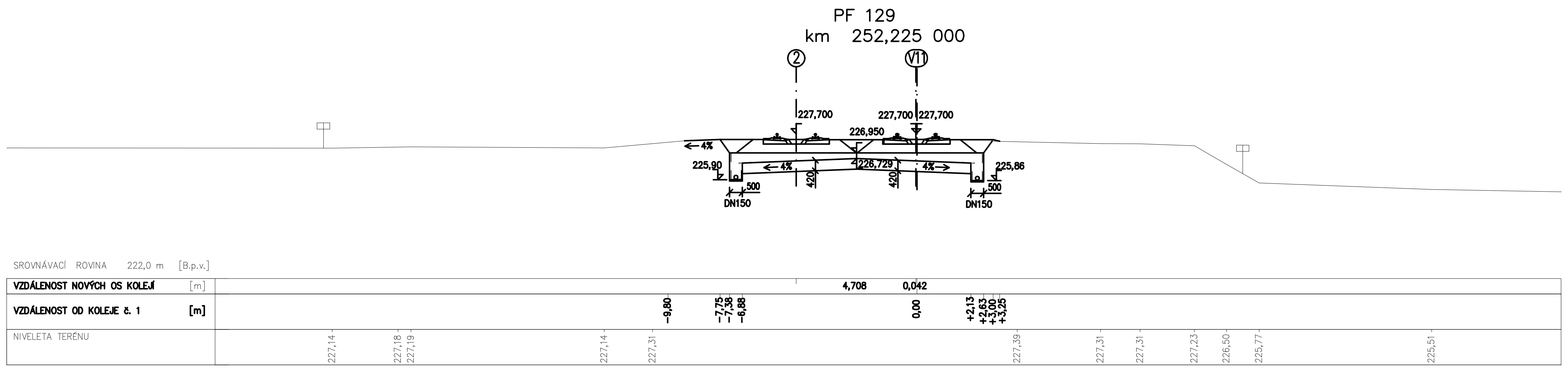

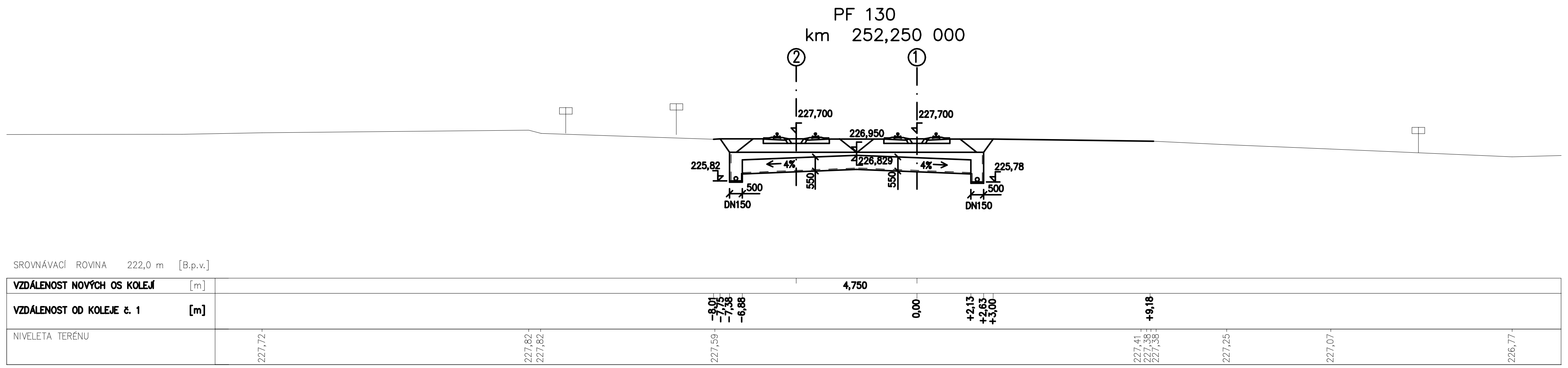

MCO MORAVIA CONSULT Olomouc a.s.
LEGIONÁŘSKÁ 8 , 772 00 Olomouc
tel.: (068) 55 70 444
fax: (068) 55 70 412
ČD (950) 5291 , 5388
http: // www.moravia.cz

OBJEDNATEL	České dráhy s.o., Divize dopravní cesty, o.z.	
ODPOVĚDNÝ PROJEKTANT STAVBY	ING. PAVEL KUČERA	ŘEDITEL MCO a.s. ING. VÁCLAV KRATOCHVÍL
ODPOVĚDNÝ PROJ. OBJ., PS	NAVRHL, VYPRACOVAL	KONTROLOVAL
ING. STANISLAV VÁVRA	ING. STANISLAV VÁVRA	ING. JIŘÍ KALICH
REG.: SEVEROMORAVSKÝ	OKÚ: NOVÝ JIČÍN	OÚ: JISTEBNÍK

ČD DDC, MODERNIZACE ÚSEKU TRATĚ STUDÉNKA – OSTRAVA

SO 82-16-01 žst. Jistebník, sanace žel. spodku
SO 82-17-01 žst. Jistebník, rekonstrukce žel. svršku

Příčné řezy č.128 – 130
km 252,200 – 252,250

ÚČEL	DSP
DATUM	06/2005
FORMÁT	8 x A4
MĚŘÍTKO	1:100
ČÁST E.1	PŘÍLOHA 8.3